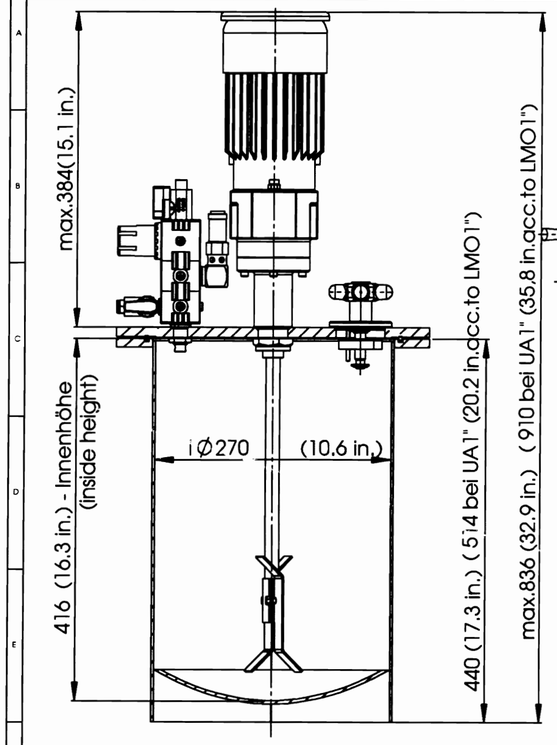

A-A

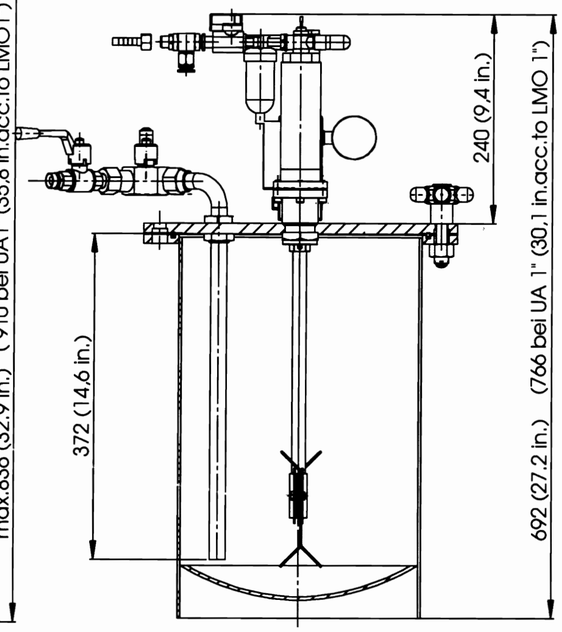

H-H

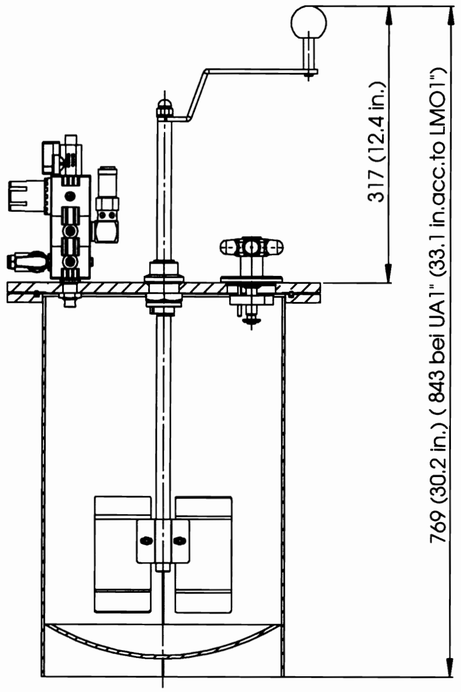

C-C

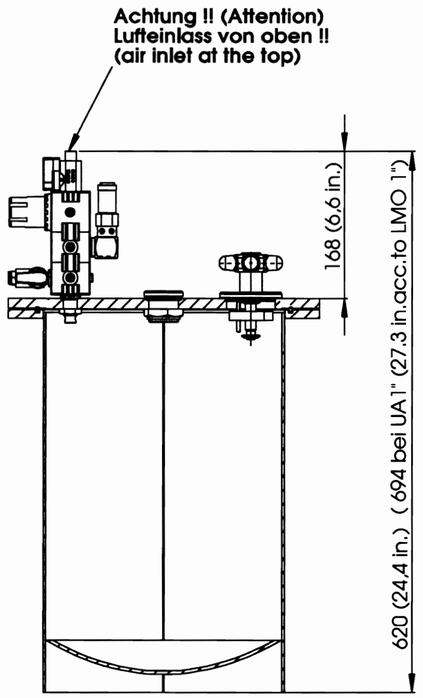

D-D

Ausführung unterer Abgang 1"
(version lower material outlet 1")

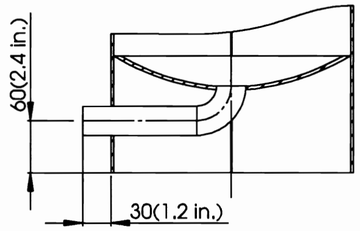

Ausführung unterer Abgang 1" mit Kugelhahn
(version lower material outlet 1" with ball valve)

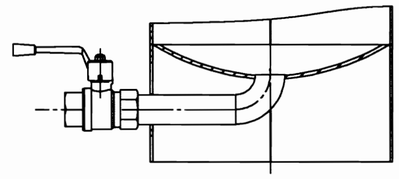

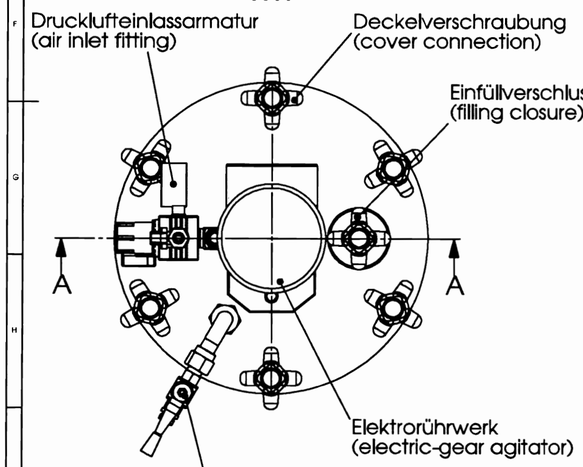

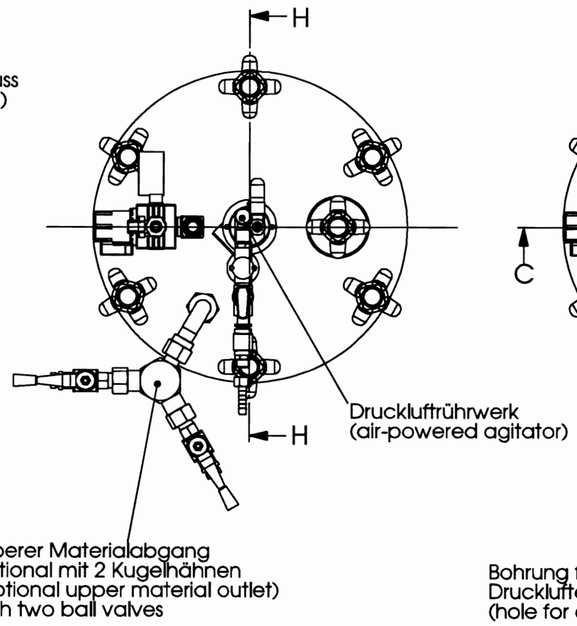

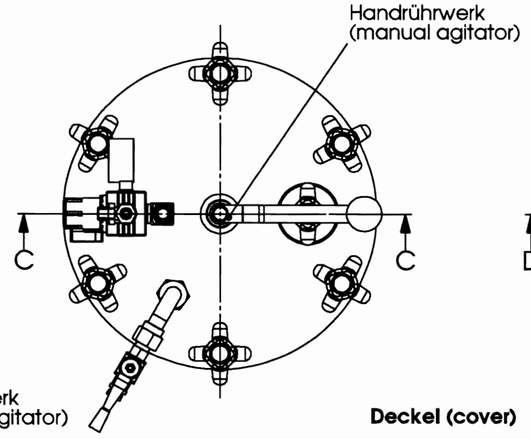

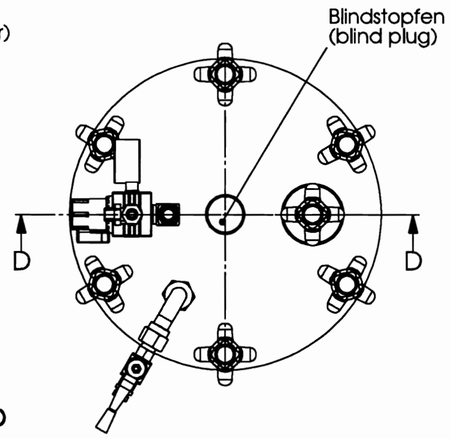

Deckel (cover)

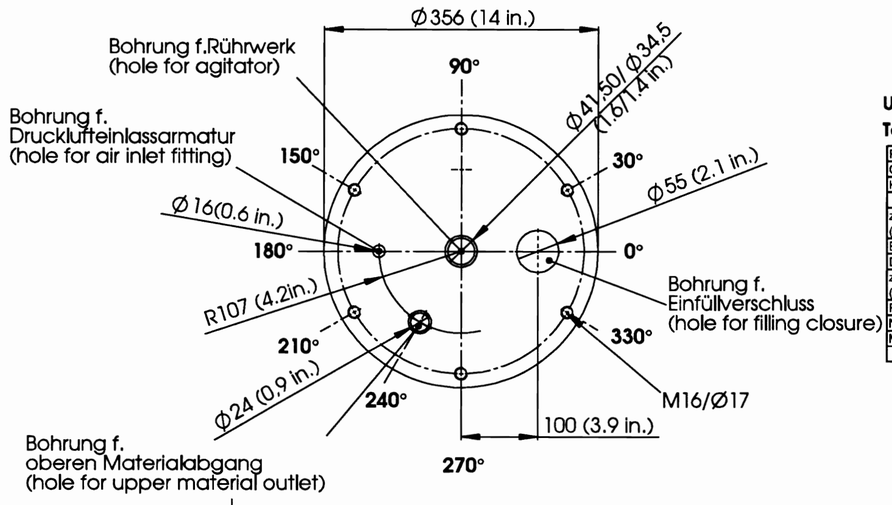

UA=unterer Abgang (LMO=lower material outlet)

Technische Änderung vorbehalten (subject to technical modification)

Prüfgrundlage : Druckgeräterichtlinie 97/23/EG/ Auslegung : AD 2000 Regelwerk		
Category and method for compatibility evaluation as per directive 97/23/EG (Pressure Equipment Directive)		
Konformitätsbewrtung (Conformity assesment :) : CII Modul A1		
zul.Betriebsdruck (permissible operating pressure)	6,0 bar (87 PSI)	6,0 bar (87 PSI)
Behälterwerkstoff (Vessel material :)	St.verz. (steel galv.)	1.4301 (TP 304)
Dichtungswerkstoff (Seal material :)	Perbunan	Viton
zul.Betr.temperatur min./max. in °C (Min./max. permissible operating temp.)	+10/+50 (50 /122 F)	+10/+50 (50 /122 F)
Rauminhalt in l (Internal volume .)	22,3 lit (5,9 gal.)	22,3 lit (5,9 gal.)
Nutzinhalt in l (Usable volume :)	19,5 lit. (5,1 gal.)	19,5 lit. (5,1 gal.)
Medium :	Fluid Gruppe 1 (Fluid group 1)	Fluid Gruppe 1 (Fluid group 1)

	Kugelhahn-Anschlussgewinde (ball-valve connection thread)			
	MDG 1 - 3	MDG 4 - 8	MDG 12 - 120	MDG 250 - 500
Luftanschluss (air connection)	R1/4"-AG	R1/4"-AG	R1/4"-AG	R1/4"-AG
oberer Materialauslass (upper material outlet)	R1/4"-AG	R1/4"-AG	R3/8"-AG	R3/8"-AG
unterer Materialauslass (lower material outlet)	---	R3/8"-IG	R1"-IG	R2"-IG

Allgemeintoleranz: DIN ISO 2768-1

			2003	Datum	Name
			Erstell	21.07.	G.Ivacic
			Gepr.		
			Norm.		
a	Maßstab überarbeitet	12.03.08	Iv.		
Zust.	Änderungstext	Datum	Von		

Maßstab | Fertigung:
Werkstoff | Auftrag Nr.:

Benennung
Massblatt MDG 22
Material pressure vessel (MDG) 22

Zeichnungsnummer
M44-MDG 22-MBL

Blatt | von

Urspr. | Ers. f. | Ers. d.